記號	變　更　事　項	原　因	日期	負責人

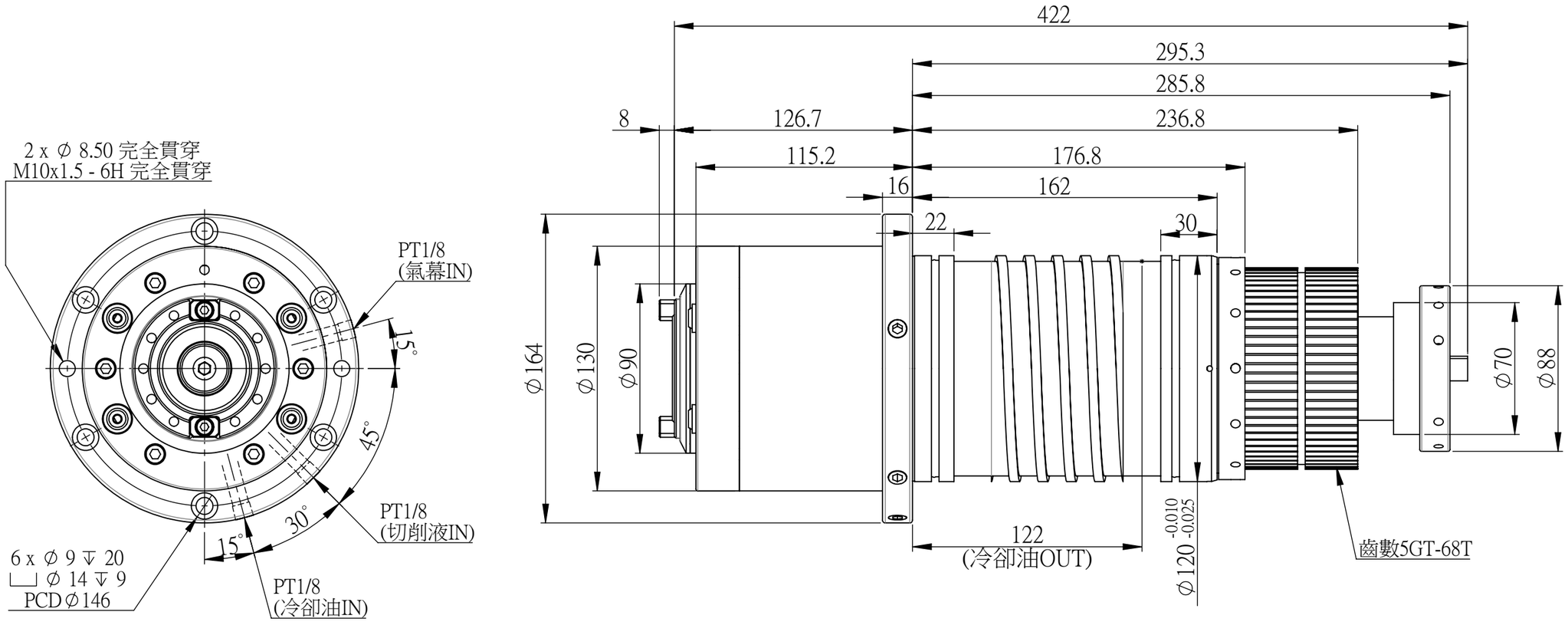

註：1.去除銳角、毛邊
2.重量=5373.55 g

最高轉速	10000 RPM		中心出水	無	選配
刀把規格	BT40-45°	BBT選配	鬆刀油壓缸	無	
培林規格	前 2-7012 後 2-7012		主軸前端氣幕	有	
培林潤滑方式	GREASE		安裝方式	立式	
傳動方式	皮帶		定位方式	-	
拉刀力	800±100kgf		主軸重量	~35kg	

材質		設計			亞太有限公司
表面		繪圖			圖名 主軸總成
熱處理		審校			圖號 A3 BT40-120-SB-R10000-A 比例 1:3
狀態		核准			機型 長鼻皮帶 版次